PIANTA FONDAZIONI
SCALA 1:200

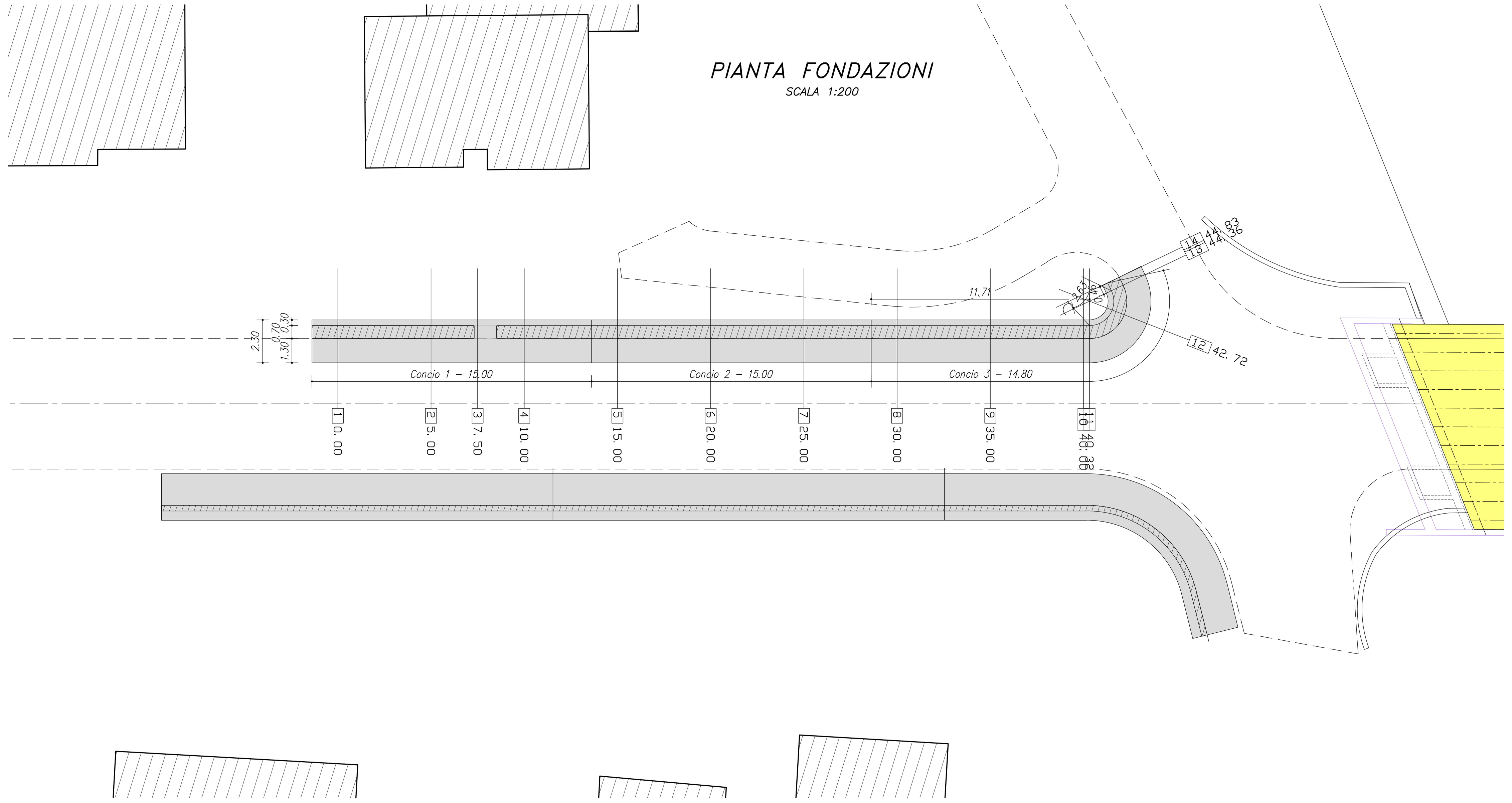

VISTA D'ALTO
SCALA 1:200

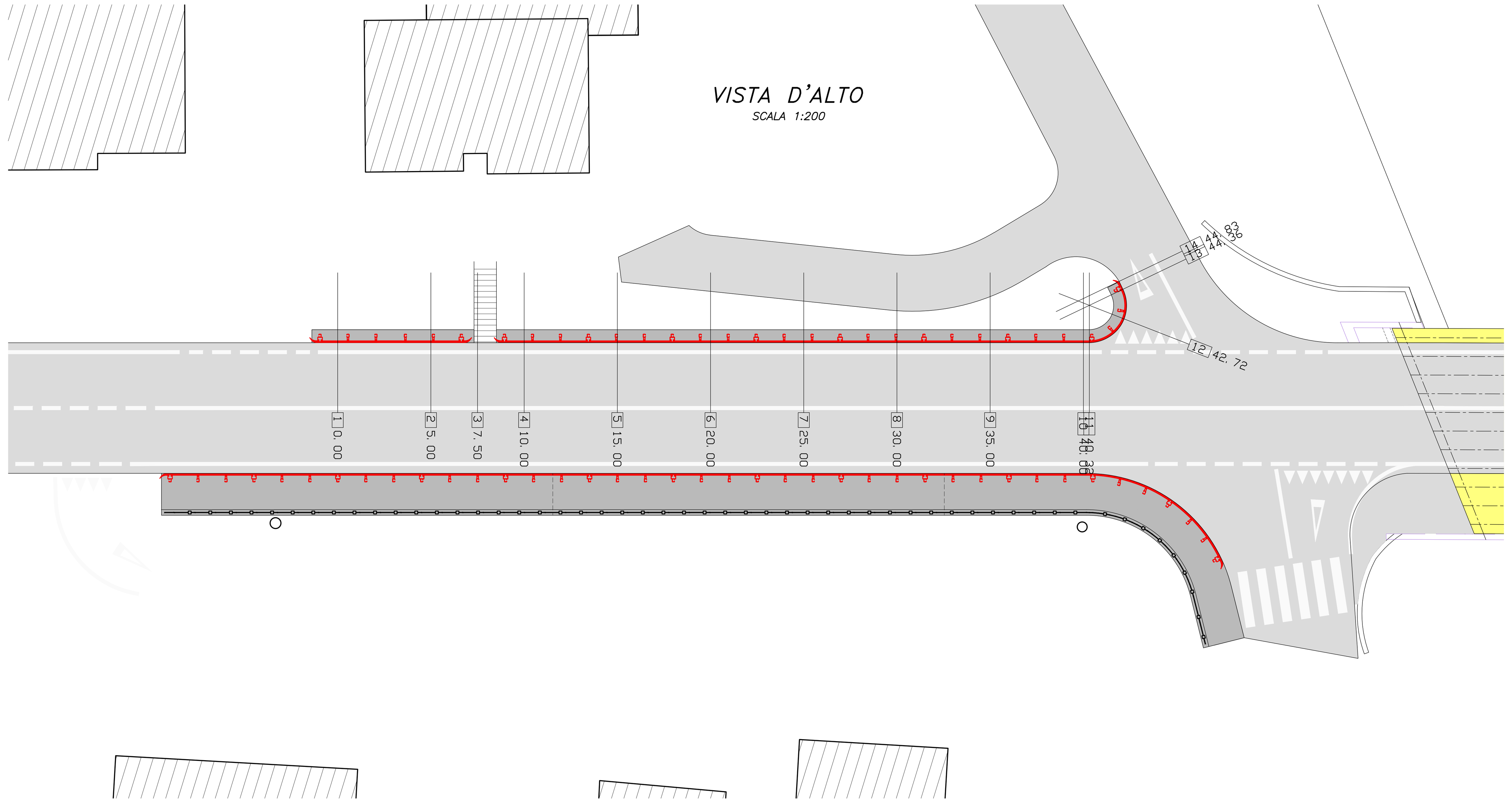

LIVELLETTE	DIFF. DI QUOTA / DISTANZA / PENDENZA	
	h = 1.95 L = 40.32 i = 0.048	h = 0.00 = −0.28 L = 2.40 = 2.11 i = 0.004 −0.133

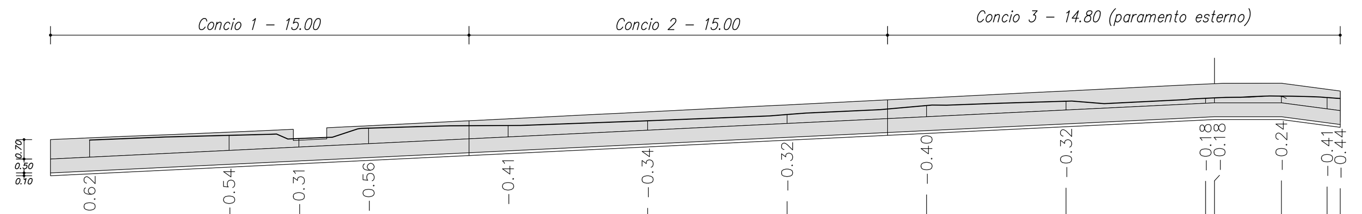

SCALA 1:200

QT.RIF. 10.00

NUMERO SEZIONI	1	2	3	4	5	6	7	8	9	10	11	12	13	14
DISTANZE PARZIALI		5.00	2.50	2.50	5.00	5.00	5.00	5.00	5.00	5.00	0.32	2.40	1.64	0.47
DISTANZE PROGRESSIVE	0.00	5.00	7.50	10.00	15.00	20.00	25.00	30.00	35.00	40.00	40.32	42.72	44.36	44.83
QUOTE TERRENO	18.16	18.33	18.21	18.59	18.68	18.85	19.07	19.40	19.55	19.66	19.67	19.74	19.69	19.65
QUOTE PROGETTO	17.54	17.79	17.91	18.03	18.27	18.51	18.75	18.99	19.24	19.48	19.49	19.50	19.28	19.22
ETTOMETRICHE	0													
ANDAMENTO PLANIMETRICO	L= 40.32											1 R= 2.00		

TABELLA DEI MATERIALI

ELEMENTI IN CONGLOMERATO CEMENTIZIO	CLASSE RESISTENZA	CLASSE DI ESPOSIZIONE	CLASSE DI CONSISTENZA (SLUMP)	DIAMETRO MAX INERTE (Dmax)	COPRIFERRO NOMINALE MIN. (mm)	RAPPORTO ACQUA/CEMENTO	QUANTITA' MINIMA CEMENTO (daN/m³)	TIPO CEMENTO
SPALLE								
PLATEE DI FONDAZIONE	C28/35	XC2	S4	32 mm	50	0.52	322	CEM IIB–L 32.5
ELEVAZIONI SPALLE	C32/40	XC2	S4	25 mm	35	0.47	350	CEM IIB–L 32.5
IMPALCATO								
LASTRE PREDALLES	C28/35	XC2	S4	22 mm	20	0.52	322	CEM IIB–L 32.5
SOLETTA D'IMPALCATO	C35/45	XC4,XD1	S5	25 mm	45	0.40	450	CEM IIB–L 42.5
MICROPALI								
INIEZIONE MICROPALI	C25/30	XC2	S5	16 mm	–	0.56	320	CEM IIB–L 32.5
MURI								
CORDOLI DI CORONAM.	C32/40	XC2	S4	25 mm	50	0.47	350	CEM IIB–L 32.5
MURI DI SOSTEGNO	C32/40	XC2	S4	25 mm	50	0.47	350	CEM IIB–L 32.5
SOTTOFONDAZIONI	C12/15	–	S3	32 mm	–	–	100	CEM IIB–L 32.5

ELEMENTI IN ACCIAIO	QUALITA'	f_{yk} (N/mm²)	f_{tk} (N/mm²)	$(f_t/f_y)_k$	$(f_y/f_{y-nom})_k$	Allungamento $(A_{gt})_k$
ARMATURA ORDINARIA C.A.	B450C	≥450 N/mm²	≥540 N/mm²	≥1.15 e ≤1.35	≤1.25	>7.5%
CARPENTERIA METALLICA	S355WJ2	≥355 N/mm²	≥510 N/mm²			
ARMATURA MICROPALI	S355	≥355 N/mm²	≥510 N/mm²			

OPERE PROVV.	QUALITA'	f_{yk} (N/mm²)	f_{tk} (N/mm²)			
PALANCOLE	S275	≥275 N/mm²	≥430 N/mm²			
CARPENTERIA METALLICA	S355	≥355 N/mm²	≥510 N/mm²			

PRESCRIZIONI:
- VERIFICARE LE QUOTE IN CANTIERE
- SOVRAPPOSIZIONE MINIMA DELLE BARRE: 40 ø in zona tesa e 30 ø in zona compressa
- SOVRAPPOSIZIONE MINIMA DELLE RETI n. 2 MAGLIE

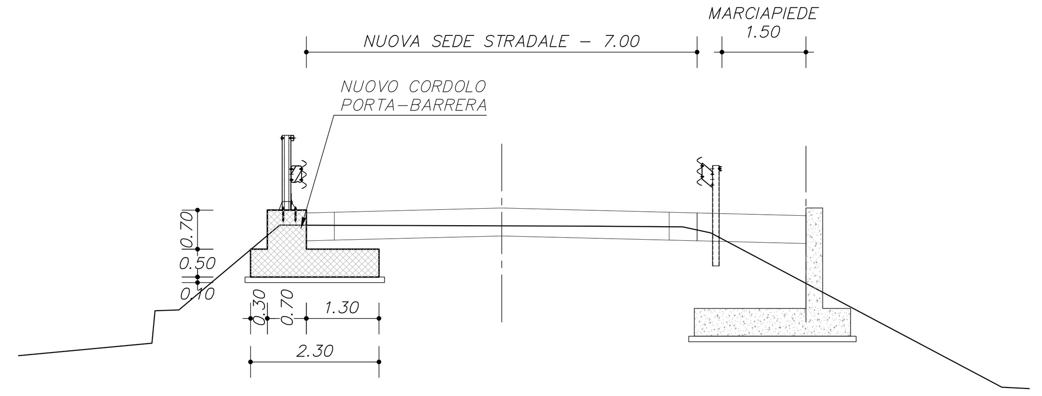

SEZIONE CASSERATURA
SCALA 1:25

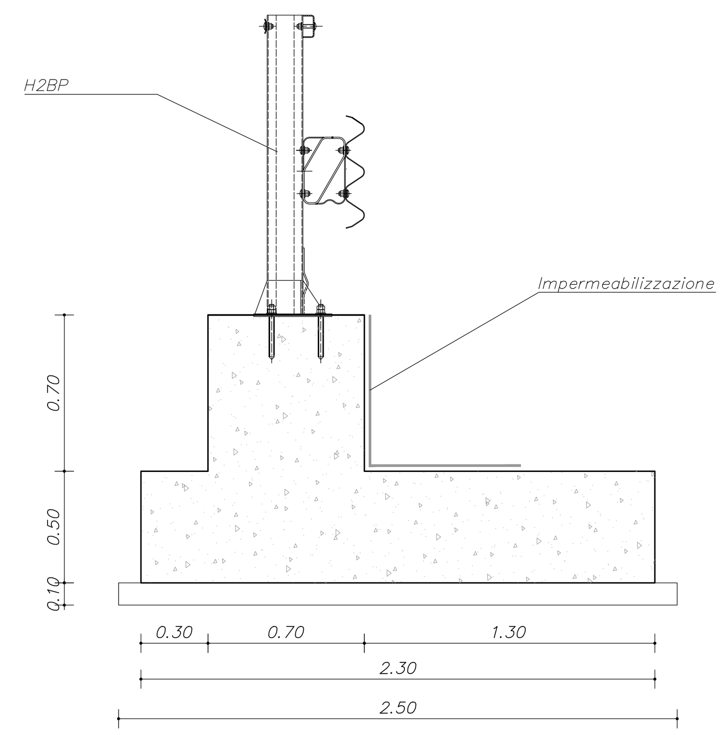

SEZIONE ARMATURA
SCALA 1:25

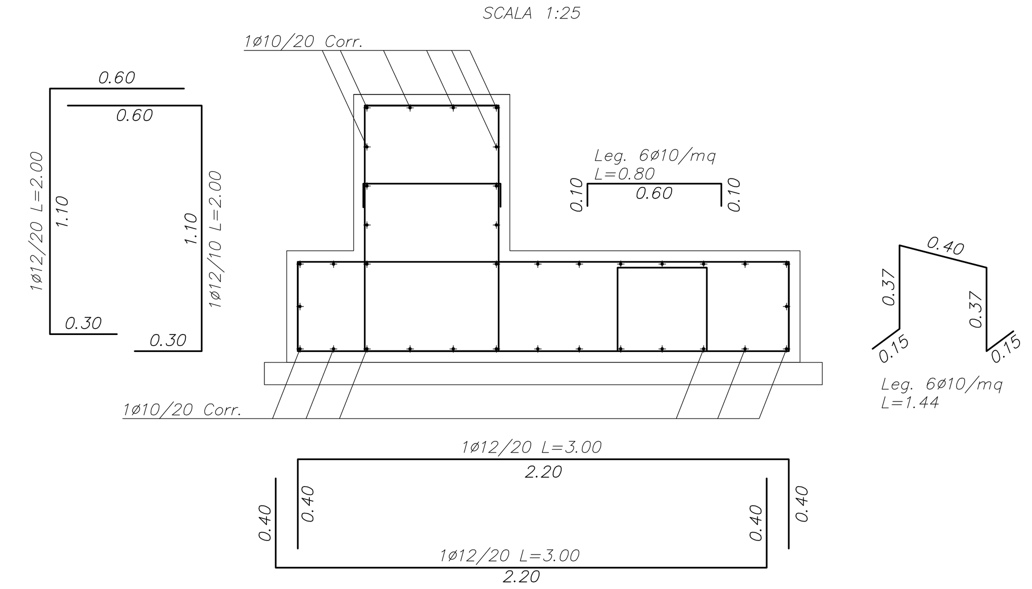

SEZIONE N. : 2
QT. PROGETTO : 17.79
DIST. PROG. : 5.00
DIST. PREC. : 5.00
DIST. SUCC. : 2.50

SEZIONE N. : 13
QT. PROGETTO : 18.44
DIST. PROG. : 110.00

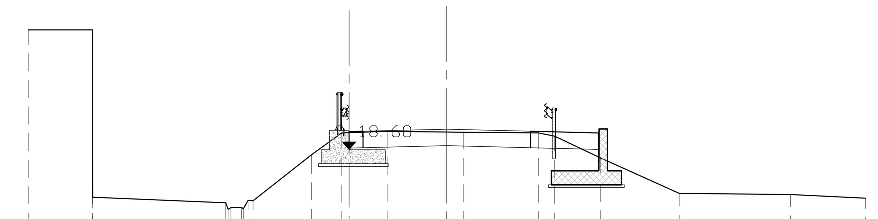

SCALA 1: 200

QT. RIF. 13.00

QUOTE TERRENO	22.00	22.00	16.00	15.80	15.57	15.63	15.64	15.58	15.87	17.52	18.31	18.36	18.34	18.33	18.31	18.19	17.42	16.14	16.10	15.97
DIST. PARZ. TERRENO	2.30	4.76	0.38	2.09	1.09	1.62	2.14	0.59	2.69	0.58	1.64	2.82	3.98	2.69						
QUOTE PROGETTO	18.21	18.35	18.35	17.78	17.85	17.78	17.71	18.30												
DIST. PARZ. PROGETTO	0.40	0.50	3.00	3.00	2.45															

SEZIONE N. : 6
QT. PROGETTO : 18.51
DIST. PROG. : 20.00
DIST. PREC. : 5.00
DIST. SUCC. : 5.00

SEZIONE N. : 17
QT. PROGETTO : 19.17
DIST. PROG. : 125.00

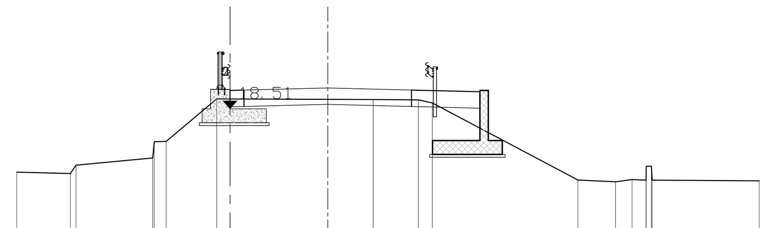

SCALA 1: 200

QT. RIF. 12.00

QUOTE TERRENO	16.24	16.19	16.49	16.75	17.33	17.34	18.87	18.85	18.83	18.72	17.82	15.96	15.89	15.95	15.95	16.45	16.95	15.93
DIST. PARZ. TERRENO	1.92	2.75	0.43	1.81	5.61	1.62	0.50	1.71	3.51	1.35	0.59	0.50	3.83					
QUOTE PROGETTO	18.87	19.08	19.08	18.58	18.60	18.67	18.60	18.58	19.08	19.08	18.64	18.18	18.86	17.37	17.37			
DIST. PARZ. PROGETTO	0.40	0.50	3.00	3.00	0.50	0.40	0.87	0.68										

SEZIONE N. : 10
QT. PROGETTO : 19.48
DIST. PROG. : 40.00
DIST. PREC. : 5.00
DIST. SUCC. : 0.32

SEZIONE N. : 21
QT. PROGETTO : 20.17
DIST. PROG. : 145.00

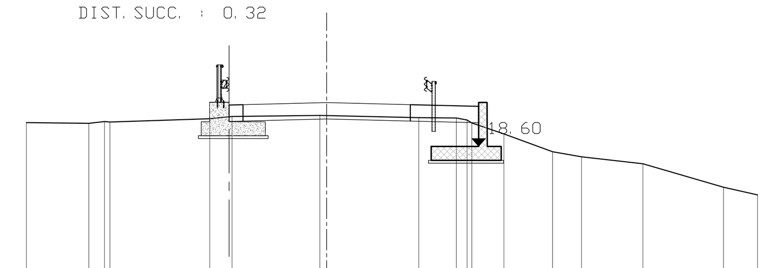

SCALA 1: 200

QT. RIF. 12.00

QUOTE TERRENO	19.45	19.42	19.49	19.47	19.59	19.67	19.71	19.63	19.62	19.54	19.44	19.35	19.04	18.41	18.22	17.98	17.13	16.85
DIST. PARZ. TERRENO	2.24	0.56	3.58	0.80	3.15	3.55	1.35	0.39	0.91	1.75	1.04	2.20	2.89	1.22				
QUOTE PROGETTO	19.67	20.10	20.10	19.60	19.67	19.60	19.58	20.08	20.08	19.56	19.62	20.09	20.00	18.40	18.60			
DIST. PARZ. PROGETTO	0.40	3.00	3.00	0.50	0.40	1.03	0.52											

Regione Emilia-Romagna
Direzione Generale Cura del Territorio e dell'Ambiente

PROGETTO EUROPEO "INIWAS"
ADEGUAMENTO DELL'IDROVIA FERRARESE AL TRAFFICO DI V CLASSE EUROPEA
I LOTTO/ 1 STRALCIO/PARTE

DEMOLIZIONE E RICOSTRUZIONE DEL PONTE BARDELLA SUL CANALE BOICELLI

PROGETTO ESECUTIVO

RUP:
Dott. Claudio Miccoli

PROGETTAZIONE:
Dott. Ing. Stefano Cassarini

ORDINE INGEGNERI PROV. BOLOGNA – INGEGNERE STEFANO CASSARINI – LAUREA SPECIALISTICA Sezione: A – N° 4019/A – Settori civile ambientale, industriale, dell'informazione

STIGEA s.r.l.

GRUPPO DI LAVORO:
Stigea s.r.l.
Dott. Ing. M. Bolognesi
Dott. Ing. M. Baratta
Geom. R. Marini
Studio tecnico Vitali
Geom. G.F. Vitali
SOCOTEC Italia s.r.l.
Dott. Geol. G. Ferioli

TITOLO:
Cordolo portabarr.: pianta, prospetto, sezioni e arm.

ELABORATO: M.1

REV. :	DATA:	OGGETTO:	REDATTO:	VERIFICATO:	APPROVATO:
0	GIUGNO 2019	EMISSIONE	R. MARINI	M. BOLOGNESI	S. CASSARINI
1	AGOSTO 2019	REVISIONE	R. MARINI	M. BOLOGNESI	S. CASSARINI
-	-	-	-	-	-
-	-	-	-	-	-
-	-	-	-	-	-

SCALA: var.
NOME FILE: M_1_2_433_d_535_v2_plan prof sez muri.DWG
DATA: 24/06/2019

Ogni riproduzione, utilizzazione o cessione del presente disegno a terzi senza autorizzazione è punibile penalmente secondo i termini di legge